ՏԵՍՔԸ ԸՍՏ «Ա-Բ»-Ի, Մ1:100

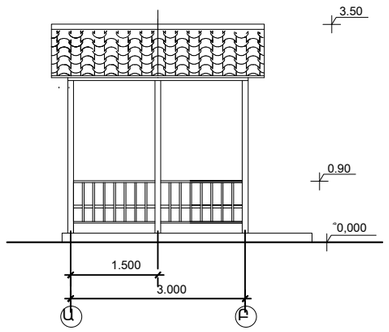

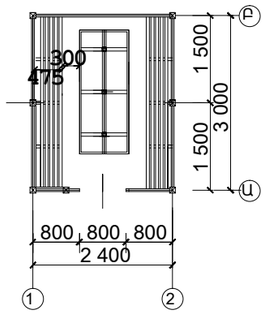

ԿՏՐՎԱԾՔ 1-1 Մ1:100

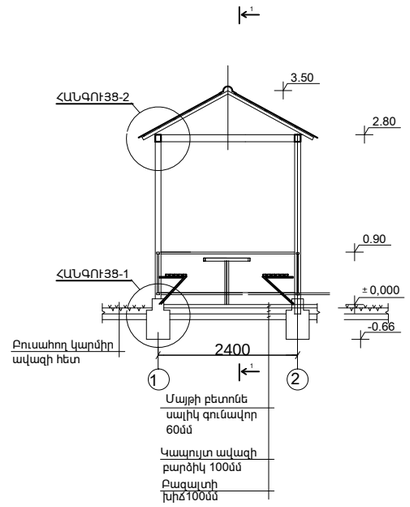

ՀԱՆԳՈՒՅՑ-2, Մ1:20

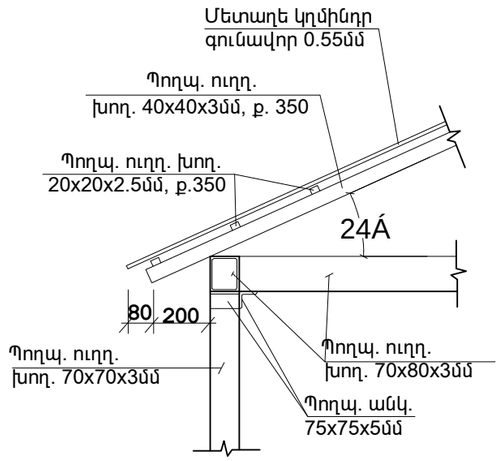

ՀԱՏԱԿԱԳԻԾ 0.00 ՆԻՇՈՒՄ, Մ1:100

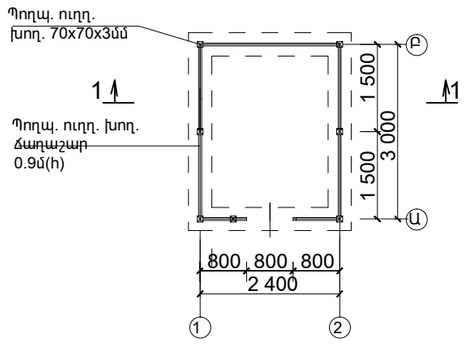

ԾՊԵՂՆԵՐԻ ԴԱՍԱՎ. ՍԽԵՄԱՆ, Մ1:100

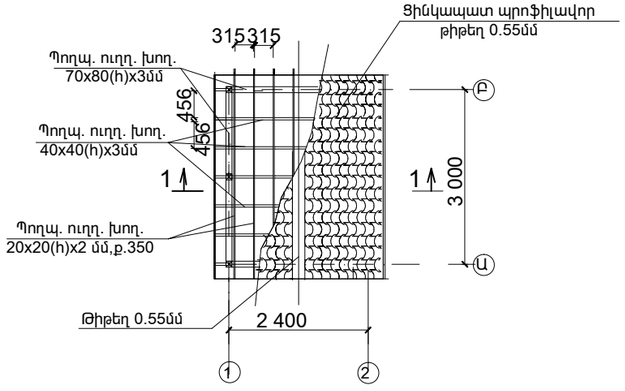

ՃԱՂԱՇԱՐԻ ՖՐԱԳՄԵՆՏ, Մ1:30

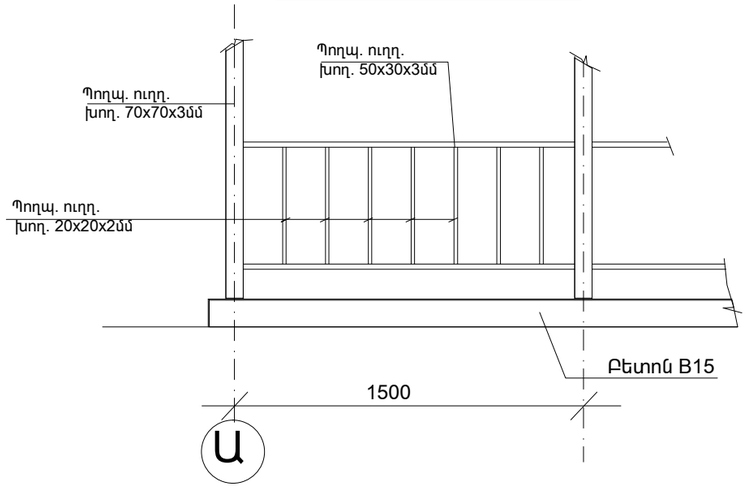

			Բակային տարածքի բարեկարգման նախագիծ Հասցե՝ Զրվեժ Բանավան 1,2 շենքերի և հանրակացարանի հարակից տարածք			
Տնօրեն						
ՆԳՃ	Հ. Հովսեփյան		Ճարտարապետական մաս	փուլ	թերթ	թերթեր
Նախագծեց	Ա. Աբրահամյան			Ա.Ն.	ՃՇ - 5	10
			Զրուցարան	«ՍՈՒՖԵՏ» ՍՊԸ		